11-40-022

Justering av snabbkopplingsaxelns längd

Viktigt att se till att den är korrekt justerad!

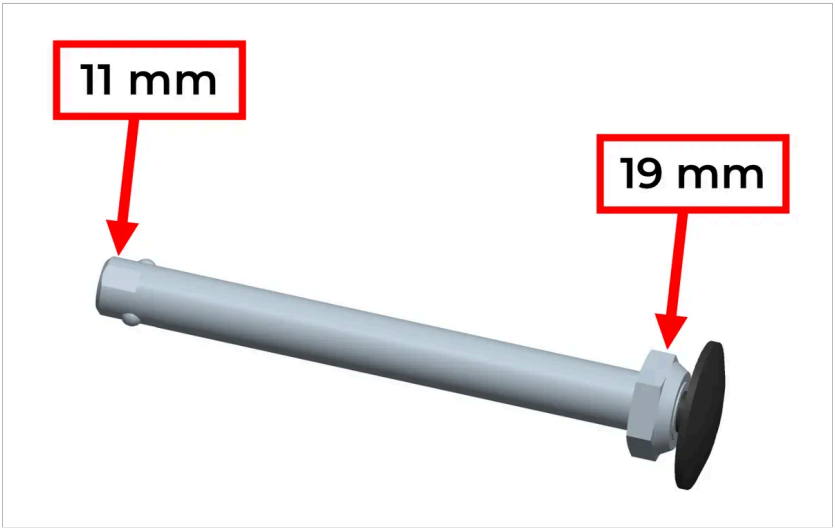

1. Snabbkopplingsaxeln har två plana ytor på sin inre ände.
2. Sätt fast 11 mm-nyckeln på den inre axeländen för att förhindra att axeln vrider sig.
3. Med hjälp av 19 mm-nyckeln kan du justera den stora muttern på axelns ytterände.
4. För att öka axellängden: Skruva loss muttern – moturs.
5. För att minska axellängden: Skruva medurs.
6. Justera muttern ett ½ varv i taget och kontrollera sedan monteringen.
7. Kontrollera att axeln låses ordentligt på plats (svart tryckknapp utfälld) och att det inte finns något glapp i sidled mellan hjulet och ramen.

Om du har några frågor, vänligen ring vår kundsupport: +46-8-522 100 50